Теплица арочного типа ширина 3 м с покрытием из сотового поликарбоната

Комплектация:

Наименование	Кол-во, шт.				Вид
	База 4м шаг 1м	Добор 2м шаг 1м	База 4 м шаг 0,65 м	Добор 2 м шаг 0,65	
Торец	2	-	2	-	
Дуга	3	2	5	3	
Нижнее основание А	2	-	2	-	шаг 1м; шаг 0,65
Нижнее основание Б	2	2	2	2	шаг 1м; шаг 0,65
Верхние направляющие А	5	-	5	-	
Верхние направляющие Б	5	5	5	5	
Ручка	4	-	4	-	
Завертка для форточки	2	-	2	-	
Замки для двери (комплект)	2	-	2	-	
Кровельные саморезы	200	30	200	30	
Винт 5*60	25	10	35	15	
Винт 5*40	4	-	4	-	
Гайка М5	29	10	39	15	
Саморез «клоп»	16	-	16	-	
Ветровой крючок с петлями	2	-	2	-	
Инструкция	1	-	1	-	
Поликарбонат*	3	1	3	1	
Лента Оцинкованная*	32м	14м	44м	20м	
Металлическая подпорка*					
Ветрозащита*					

*В комплектацию теплицы не входит, приобретается отдельно.

Для покрытия рекомендуется использовать сотовый поликарбонат 2,1х6метров толщиной 4мм.

Сборку теплицы выполняют два человека в безветренную погоду с наличием следующего инструмента:

- Лопата совковая.
- Отвертка крестовая.
- Ключ гаечный 8-10 мм
- Сверло на 6 мм.
- Шуруповерт с шестигранной насадкой на 8.
- Нож строительный.
- Уровень строительный.
- Шнур для измерения диагоналей.
- Рулетка 6 м.
- Молоток.

Фундамент

Сборку начинаем с выравнивания поверхности выбранного для установки участка так, чтобы высота неровностей была не более 5 см.

Устанавливаем фундамент для теплицы (внешний размер фундамента 3*4).

Брус или металлический фундамент (из Швеллера) должен быть выставлен по уровню. Сверьте длины диагоналей, проконтролируйте перпендикулярность углов. Обязательно закрепите фундамент к земле ветрозащитой (приобретается отдельно)!

Фундамент «Опорная стойка» Рекомендуем вкапывать через каждый метр. Обязательно выставляйте по уровню и измеряйте диагонали! Над поверхностью земли стойка должна выступать не более чем на 10 см..

Покрытие сотовым поликарбонатом торцов

Перед сборкой и установкой каркаса необходимо закрыть торцы сотовым поликарбонатом, используя шуруповерт. Для облегчения монтажа поликарбоната на торец, можно предварительно просверлить отверстия в металле сверлом 3мм, либо прокрутить торец кровельными саморезами без поликарбоната (рис. 2).

Рис.1 Схема раскроя поликарбоната

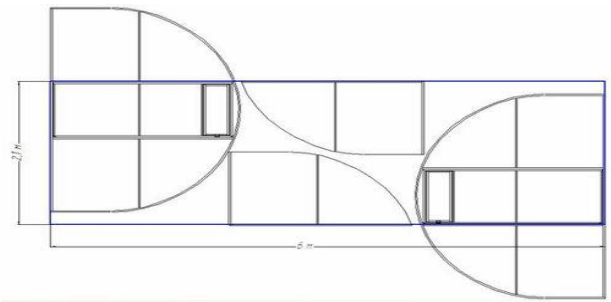

Положить торец на ровную поверхность так, чтобы форточка и дверь открывались вверх. Снять прозрачную транспортировочную пленку с листа поликарбоната. ВНИМАНИЕ!!! Приложить данный лист к торцу строго определенной стороной листа вверх, если такая сторона указана на поликарбонате, так, как показано на рисунке 1, и прикрутить его кровельными саморезами. Схема крепления саморезов представлена точками на рисунке 2.

ВНИМАНИЕ! Затяжку саморезов вести, не допуская деформации ребер жесткости поликарбонатной панели. В случае деформации ребер жесткости необходимо ослабить затяжку винта вплоть до восстановления панелью своей формы.

Прорезать проем форточки и двери (рис.3).

Раскрой поликарбоната можно проводить строительным, либо обычным острым ножом.

Рис. 2 Крепление поликарбоната на торце теплицы

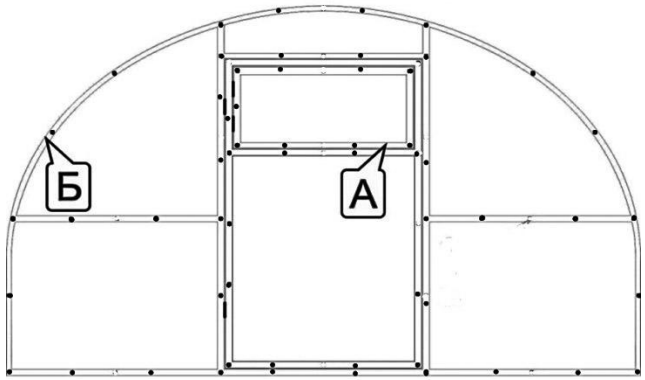

А,Б - рис. 4

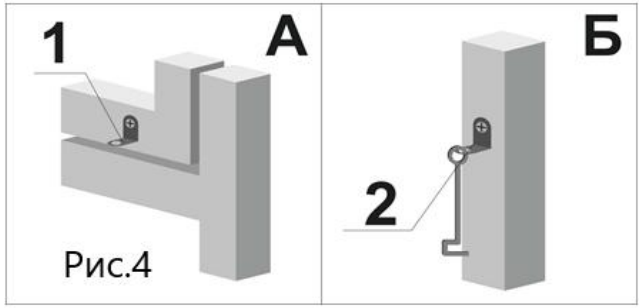

Установить крючки на торцы, а проушины для крючков на двери и форточки. (рис 4)

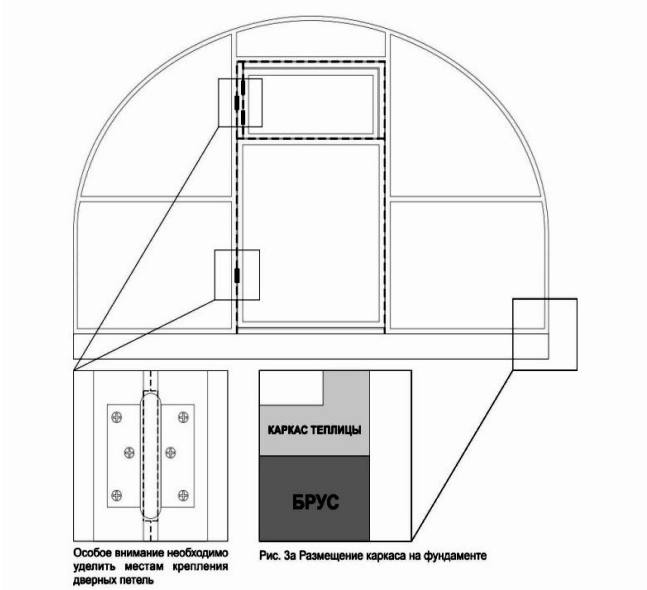

Особое внимание необходимо уделить местам крепления дверных петель

Рис. 3а Размещение каркаса на фундаменте

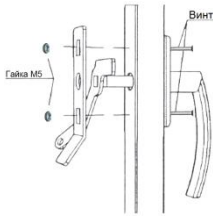

Рис. 5

Ручки устанавливаются на торцы (дверь и форточка) снаружи поликарбоната, замки устанавливаются на торцы (дверь и форточка) внутри. Ручки для дверей необходимо закрепить при помощи винтов 5*40, предварительно просверлив отверстия (рис. 5). Замки и петли обработать машинным маслом или другими спец. средствами, чтобы избежать появления ржавчины.

Сборка каркаса

Далее собираем каркас теплицы. Первым делом, собираем основание теплицы и закрепляем к фундаменту при помощи саморезов, либо гвоздей (в комплект поставки не входят). (Внимание!!! Основание теплицы крепится по наружному периметру (краю) фундамента. В случае использования в качестве фундамента деревянного бруса, необходимо окопать фундамент землей и закрепить якорями для предотвращения переворачивания или смещения теплицы под действием сильного ветра). Устанавливаем дуги и скрепляем их верхними направляющими, затем присоединяем торцы.

Монтаж поликарбоната

Монтаж поликарбоната начинается с краев теплицы при помощи шуруповерта и производится следующим способом: на дуги и торец уложить лист поликарбоната лицевой стороной вверх, предварительно сняв с него прозрачную защитную пленку с внутренней стороны листа. Поликарбонат кладётся таким образом, чтобы край листа выступал над верхней частью торца на 40-50 мм. Уложенный материал закрепить кровельными саморезами по образующей поверхности дуги так, как представлено на рис. 6

Рис. 6 Крепление листов поликарбоната

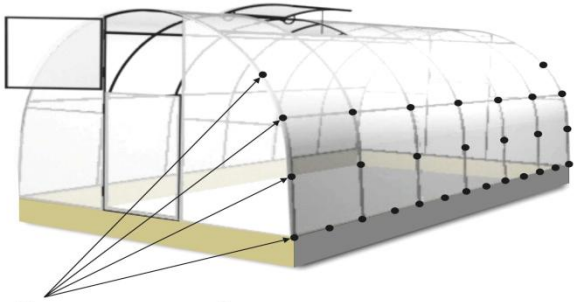

Места крепления поликарбоната

Обратите внимание, что при креплении поликарбоната к каркасу необходимо соблюдать направление крепления, т. е. крепить поликарбонат по дуге, например, слева направо, слегка натягивая и проглаживая его для препятствия образования пузырей между дугой и поликарбонатом. А крепить поликарбонат сначала у основания дуг с двух сторон, а потом вверху - неправильно. Соединение поликарбонатных листов на теплице происходит внахлест, примерно на 10 см, и, соответственно, закреплять место соединения двух листов необходимо одновременно.

Крепление поликарбоната через оцинкованную ленту (в стандартный комплект поставки не входят). Действия по установке лент аналогичны действиям по монтажу поликарбоната с той разницей, что крепление поликарбоната саморезом осуществляется через оцинкованную ленту. Этот передовой способ крепления обеспечивает большую устойчивость к ветрам, предотвращает прорыв поликарбоната и удерживает листы поликарбоната по всей дуге теплицы. Концы стяжных лент рекомендуется крепить к фундаменту теплицы. При необходимости выступающий поликарбонат ниже основания обрезать ножом. Соты поликарбоната можно заклеить защитной лентой, либо закрыть специальным U– образным профилем (в комплект поставки не входит), во избежание образования испарины и проникновения насекомых.

Требования к условиям эксплуатации:

1. Перед установкой теплицы внимательно ознакомьтесь с инструкцией. Неправильная сборка может привести к повреждению каркаса теплицы и/или укрывного материала.
2. В снежный период времени (ноябрь-апрель) покупатель должен поставить подпорки под каждый элемент (по центру каждой дуги) теплицы и осуществлять регулярную очистку ее поверхности от свежевыпавшего снега путем сметания снега, не допуская его слеживания. Допустимый слой снега на поверхности теплицы не более 10 см свежевыпавшего снега. Подпорки не входят в комплект теплицы, приобретаются или изготавливаются покупателем самостоятельно и должны обеспечивать надежную фиксацию элемента (дуги) теплицы с опорой. Также регулярно (после каждого снегопада) очищать территорию вокруг теплицы на расстоянии 1м. В зимний период времени нельзя оставлять двери и форточки теплицы открытыми. Нарушение правил эксплуатации теплицы в зимнее время может вызвать деформации и разрушения конструкции каркаса и укрывного материала.
3. Не устанавливайте теплицу в непосредственной близости (менее 2 м) к постройкам, ограждениям, заборам и деревьям.
4. Не подвергайте каркас теплицы механическим воздействиям, воздействиям химических, моющих веществ и иным воздействиям, отрицательно влияющим на защитное покрытие (цинковое) каркаса теплицы и укрывной материал. Белый налет на металлических конструкциях теплицы не относится к производственным дефектам.
5. Не изменяйте самостоятельно конструкцию изделия.
6. Чтобы не допустить уменьшения светопроницаемости сотового поликарбоната, его поверхность рекомендуется очищать хлопковой тканью с помощью воды и моющих средств, не содержащих аммиака и растворителей. Не допускается использования химических средств, содержащих абразивные частицы.
7. Теплица в покрытом состоянии рассчитана на снеговую нагрузку не более 20 кг/кв.м и ветер, скоростью не более 15 м/с.

Теплица имеет парусность, не оставляйте собранную теплицу не укрепленной к земле и без фундамента. При наличии сильных ветров необходимо предусмотреть дополнительное крепление теплицы с фундаментом к земле (например, закрепить забитыми в землю металлическими штырями).

8. При необходимости (появление микротрещин, дыр, хрупкости, пожелтения) своевременно производить замену поликарбоната.

ВНИМАНИЕ!

Теплица должна быть установлена под уровень на предварительно подготовленную ровную поверхность по периметру основания во избежание получения деформации каркаса.

Гарантийные обязательства

1. Гарантийный срок на собираемость каркаса – один год с даты продажи. Гарантия распространяется на производственные дефекты и дефекты каркасного материала. Гарантия не распространяется на повреждения, вызванные коррозией элементов конструкции изделия или чрезмерной (превышающей допустимые пределы) снеговой нагрузкой.
2. Производитель гарантирует качество каркаса теплицы (далее по тексту изделие) и, что изделие является новым, полностью укомплектованным, и не имеет дефектов.
3. Гарантийные обязательства прекращаются:
3.1. при несоответствии монтажа инструкции по сборке;
3.2. при нарушении требований по эксплуатации теплицы;
3.3. при использовании теплицы не по назначению;
3.4. при наступлении обстоятельств непреодолимой силы;
3.5. при отсутствии паспорта на изделие и при отсутствии подписи покупателя в паспорте изделия.
4. Гарантия не распространяется:
4.1. На части крепежа, подвергающиеся естественному износу.
4.2. На дефекты, связанные с неправильным хранением и эксплуатацией.
5. Гарантийные обязательства не распространяются на сотовый поликарбонат.
6. Гарантия распространяется в пределах гарантийного срока, указанного в гарантийном талоне только на дефекты, обнаруженные в проданном изделии, которые имеют производственный характер, при условии наличия у потребителя правильно заполненного гарантийного талона с заполненными графами сведений об изделии, покупателе, продавце, дате продажи, печати и штампа, подписи покупателя и продавца.
7.В связи с постоянным усовершенствованием теплиц, изготовитель оставляет за собой право на внесение изменений в конструкцию без предварительного уведомления потребителя. Продукция не подлежит обязательной сертификации.

Размер теплицы	Производитель
Гарантийный срок	**Компания продавец**
Печать и подпись продавца	**Дата продажи, подпись покупателя**
подпись	Дата подпись

ТЕПЛИЦА ЦАРИЦА

Теплица «АРОЧНАЯ»

30х30

Шаг 0,65

7 усилений

Паспорт и инструкция по сборке

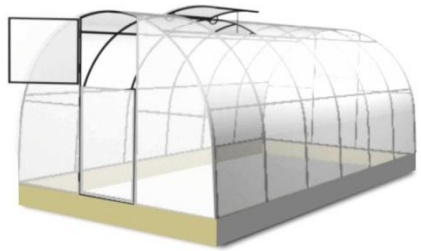

*теплица, изображенная на рисунке, может не совпадать с приобретенной конструкцией

Внимание!
Перед сборкой и использованием внимательно ознакомьтесь с инструкцией по сборке и эксплуатации!